電動チェンブロック（大型）

電動チェンブロック5t～30t

電動チェンブロックならばリモコンペンダントで離れた所から操作できます。

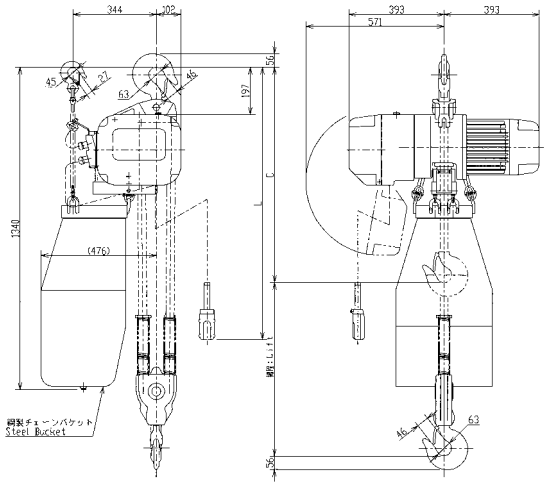

【5t】

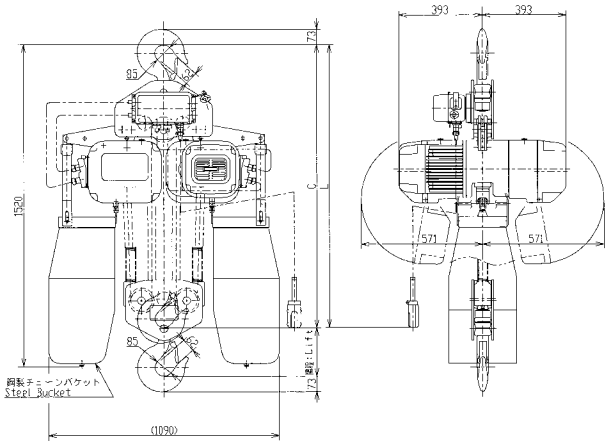

【10t】

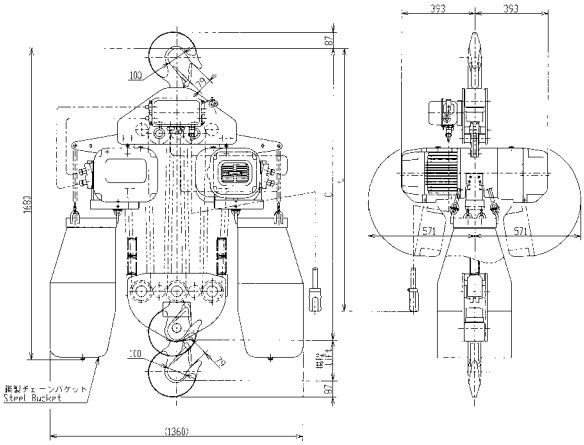

【15t】

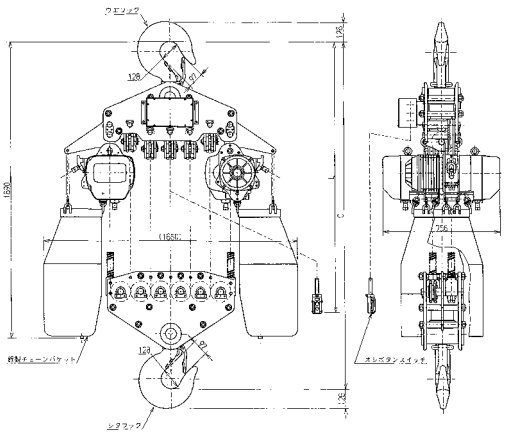

【30t】

商品名		5t25m 電動チェンブロック	10t15m 電動チェンブロック	15t15m 電動チェンブロック	30t 電動チェンブロック
メーカー		キトー	キトー	キトー	キトー
型式		ER050S	ER100S	ER150S	ES300S
定格荷重	(t)	5	10	15	30
揚程	(m)	25	15	15	8
フック間最小距離C	(mm)	995	1335	1580	1900
相数、電圧	(Hz)	3・200V-50・60 220V-60	3・200V-50・60 220V-60	3・200V-50・60 220V-60	3・200V-50・60 220V-60
モーター出力・反復定格		4.6kw・60%ED	4.6kw×2・60%ED	4.6kw×2・60%ED	3.0kw×2・50%ED
巻上速度	50Hz	0.0583m/s(3.5m/min)	0.0567m/s(3.4m/min)	0.0383m/s(2.3m/min)	0.0147m/s(0.88m/min)
	60Hz	0.0700m/s (4.2m/min)	0.0683m/s(4.1m/min)	0.0467m/s(2.8m/min)	0.0176m/s(1.06m/min)
質量	(kg)	約315	約515	約700	1070

※40tについても手配可能です。詳しくはお問いあわせください。

弊社カタログのご利用にあたっては「本サイト利用上のご注意」「カタログご使用の注意」をご一読、ご了承の上、ご利用下さい。